52104200	**DATENBLATT**	LAPP
Gültig ab: 14.04.2023	**SKINDICHT® MA-M/PG**	

SKINDICHT® MA-M/PG Übergangsstücke von einem metrischen Außengewinde auf ein PG-Innengewinde.

Einzelteile	**Messing**	**Messing bleifrei**
Material	Messing, vernickelt	Messing bleifrei, vernickelt

Technische Merkmale:

Außengewinde	M16x1,5 bis M63x1,5 nach EN 60423
Innengewinde	PG7 bis PG42 nach DIN 40430
Temperaturbereich	-60°C bis +200°C

Norm-Referenzen: CE

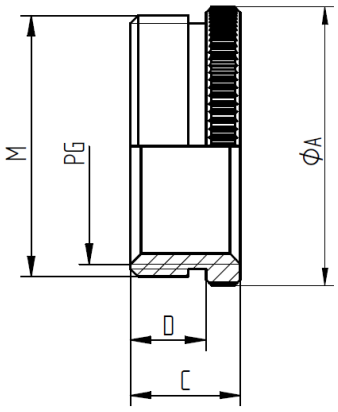

Außengewinde M	Innengewinde PG	Durchmesser Ø A mm	Länge C mm	Gewindelänge D mm	Artikel-Nr. Messing	Artikel-Nr. Messing bleifrei
M16x1,5	PG 7	18	7,5	5	52104200	52104200LF
M20x1,5	PG 9	22	9	6	52104210	52104210LF
M25x1,5	PG 11	27	10	7	52104220	52104220LF
M25x1,5	PG 13,5	27	10	7	52104230	52104230LF
M25x1,5	PG 16	27	10	7	52104240	52104240LF
M32x1,5	PG 16	34	11	8	52104250	52104250LF
M32x1,5	PG 21	34	11	8	52104260	52104260LF
M40x1,5	PG 21	43	11,5	8	52104270	52104270LF
M50x1,5	PG 29	53	12,5	9	52104280	-
M63x1,5	PG 36	66	14	10	52104290	-
M63x1,5	PG 42	66	14	10	52104300	-

Weitere Angaben entnehmen Sie bitte unserem aktuellen Katalog.
Bei Beständigkeitsfragen über aggressive Medien oder bestimmte Öle kann unser Labor Sie gerne beraten.

Wir behalten uns alle Rechte gemäß DIN ISO 16016 vor.
PD 0019/05_04.18DE