52103300	**DATENBLATT**	LAPP
Gültig ab: 14.04.2023	**SKINDICHT® SM-PE-M**	

Die SKINDICHT® SM-PE-M Gegenmutter mit metrischem Gewinde wird überall dort benötigt, wo lackierte, eloxierte oder pulverbeschichtete Gehäuse eingesetzt werden. Die Schneidekanten durchschneiden beim Anziehen die isolierende Schicht und gewährleisten dadurch einen optimalen Kontakt.

Technische Merkmale:

Material	Messing, vernickelt Messing Bleifrei, vernickelt
Gewinde	M12x1,5 bis M110x2 nach DIN EN 60423
Temperaturbereich	-60°C bis +200°C

Norm-Referenzen:

CE

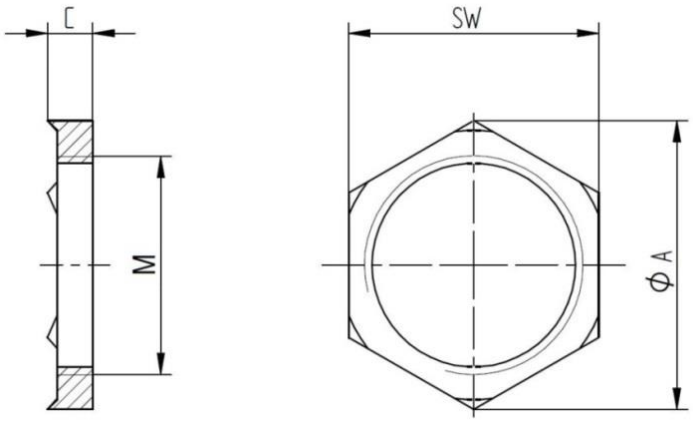

Gewinde M	Schlüsselweite SW mm	Durchmesser Ø A mm	Dicke C mm	Artikel Nr.	
				Messing	Messing Bleifrei
M12x1,5	15	17,3	4,7	52103300	52103300LF
M16x1,5	19	21,9	4,7	52103310	52103310LF
M20x1,5	24	27,7	4,7	52103320	52103320LF
M25x1,5	30	34,6	5,2	52103330	-
M32x1,5	36	41,5	5,7	52103340	52103340LF
M40x1,5	46	53,1	6,5	52103350	-
M50x1,5	60	69,3	6,5	52103360	-
M63x1,5	70	80,8	7,0	52103370	-
M75x1,5	85	95	8	52103371	-
M90x2	102	114	10	52103372	-
M110x2	124	135	12	52103373	-

Weitere Angaben entnehmen Sie bitte unserem aktuellen Katalog.
Bei Beständigkeitsfragen über aggressive Medien oder bestimmte Öle kann unser Labor Sie gerne beraten.

Wir behalten uns alle Rechte gemäß DIN ISO 16016 vor.
PD 0019/05_04.18DE