Beschreibung

- PROFINET IO-Switch, managed
- Schnelle und einfache Konfiguration und Diagnose über PROFINET oder Webinterface, Ports: RJ45
- Konfiguration über Kommandozeile (Telnet, SSH) möglich
- Diverse Management- und Wartungsrichtlinien vorhanden (u.a. MRP-Client, LLDP, DCP, SNMP, Diagnose-Alarme, Port-Mirroring, Netzwerkstatistiken (Frames, Fehler))
- PROFINET Conformance Class B

Allgemeine Kennwerte

Schnittstellen	RJ45 Port: je 100 Mbit/s
Switcheigenschaften	Medienredundanz (MRP), Automatische Adressierung/Topologieerkennung (LLDP, DCP)
Temperaturbereich	Umgebungstemp.: -40°C bis +75°C (-40°F bis 167°F) (PNF04T & PNF08T) Umgebungstemp.: 0°C bis +60°C (32°F bis 140°F) (PNF16T) Transport- und Lagertemp.: -40°C bis +85°C (-40°F bis 185°F)
Relative Luftfeuchtigkeit	95% (ohne Betauung)
Verschmutzungsgrad	2
Protokolle	PROFINET IO nach IEC 61158-6-10
MTBF (mean time between failures)	133.239 Std @ MIL-HDBK-217 (PNF04T) 114.668 Std @ MIL-HDBK-217 (PNF08T) 84.446 Std @ MIL-HDBK-217 (PNF16T)

Variante

Artikel	Bezeichnung	Ports (P*) [Anzahl]
21700140	ETHERLINE ACCESS PNF04T	04
21700142	ETHERLINE ACCESS PNF08T	08
21700143	ETHERLINE ACCESS PNF16T	16

Leistungsbedarf

Eingangsspannung	24 V DC (18-30V DC)
Leistungsaufnahme (max.)	2,4 W (PNF04T) 2,0 W (PNF08T) 5,5 W (PNF16T)
Eingangsstrom (max.) bei 24 V DC	100 mA (PNF04T) 110 mA (PFN08T) 290 mA (PFN16T)

Wir behalten uns alle Rechte gemäß DIN ISO 16016 vor.
PD 0019/05_04.18DE

Physikalische Eigenschaften

IP-Schutzklasse	IP20
Gewicht	0,13 kg (PNF04T) 0,18 kg (PNF08T) 0,31 kg (PNF16T)
Installation	Montage auf DIN-Hutschiene

Technische Zeichnungen

Maßzeichnung (NF04-T)

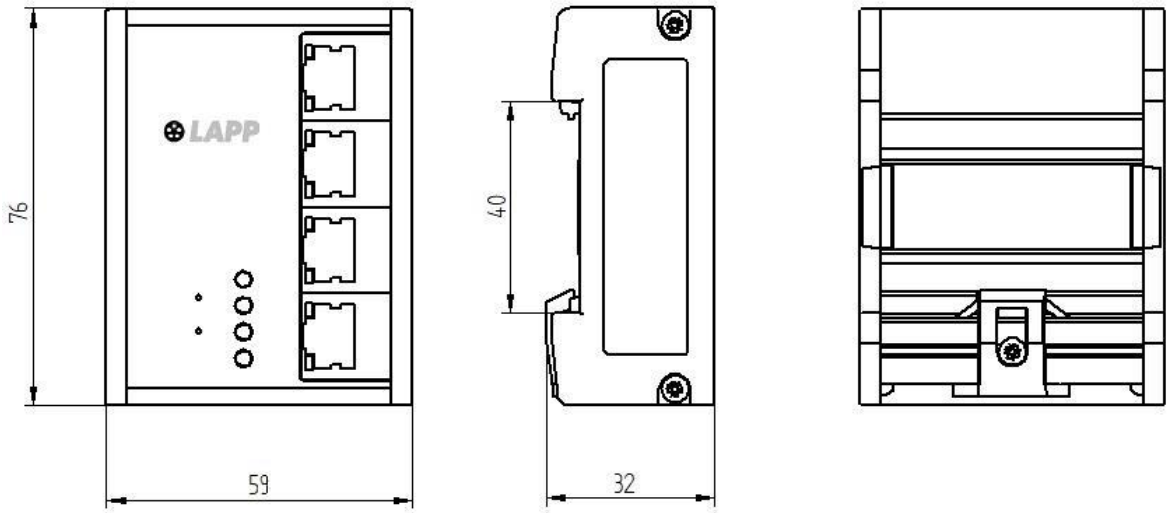

Maßzeichnung (NF08-T)

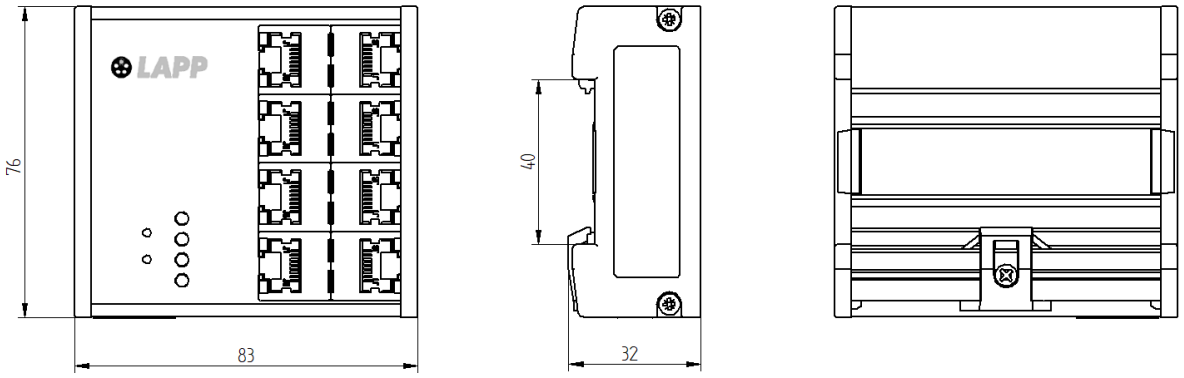

Wir behalten uns alle Rechte gemäß DIN ISO 16016 vor.
PD 0019/05_04.18DE

Maßzeichnung (NF16-T)

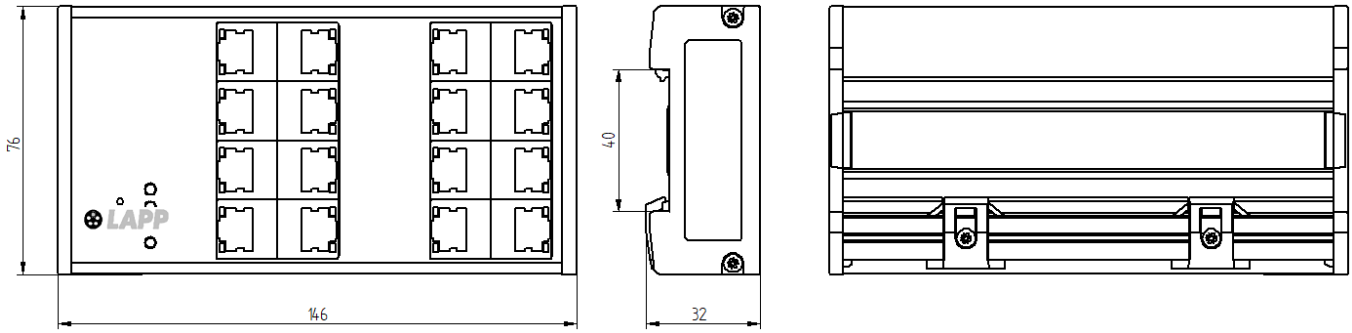

Standards und Zulassungen

EMV	DIN EN 61000-6-2
	DIN EN 61000-6-4
PROFINET	Conformance Class B
	Netload Class I
Zulassungen	CE
	UL (E331560)

Anwendungsgebiete

Automatisierung, Maschinen- und Anlagenbau

Hinweis

Die Fotografien sind nicht maßstäblich und keine detailgetreuen Abbildungen der jeweiligen Produkte.

Wir behalten uns alle Rechte gemäß DIN ISO 16016 vor.
PD 0019/05_04.18DE